ELITECH ДОМАШНИЙ МАСТЕР

ПАСПОРТ

ПЕРФОРАТОР ELITECH

П 240РЭМ (E2205.043.XX)
П 280РЭМ (E2205.044.XX)

ПАШПАРТ
ПЕРФАРАТОР ELITECH

ТӨЛҚҰЖАТ
ПЕРФОРАТОР ELITECH

EAC

УВАЖАЕМЫЙ ПОКУПАТЕЛЬ!

Благодарим Вас за выбор продукции ELITECH! Мы рекомендуем Вам внимательно ознакомиться с информацией, подробно описанной в данном паспорте и тщательно соблюдать рекомендации производителя по мерам техники безопасности, эксплуатации и техническому обслуживанию оборудования.

Содержащаяся в паспорте информация основана на технических характеристиках, имеющихся на момент выпуска паспорта.

Настоящий паспорт содержит информацию, необходимую и достаточную для надёжной и безопасной эксплуатации изделия.

В связи с постоянной работой по совершенствованию изделия изготовитель оставляет за собой право на изменение его конструкции, не влияющее на надёжность и безопасность эксплуатации, без дополнительного уведомления.

В результате этого происходят из¬менения в технических характеристиках и внешнем виде устройства, и содержание паспорта может не полностью соответствовать приобретённому изделию. Имейте это в виду, изучая данный паспорт*.

(*) С последней версией паспорта изделия можно ознакомиться на сайте elitech.ru.

ВНИМАНИЕ!

При покупке проверьте изделие на отсутствие механических повреждений.

Проверьте комплектацию и ознакомьтесь с условиями гарантийного обслуживания.

После продажи через розничную сеть претензии по внешнему виду изделия и комплекту поставки не принимаются.

Порядок предъявления требований потребителя в отношении товара, в том числе товара, относящегося к технически сложным в соответствии с применимым законодательством, определяется действующим законодательством государства реализации товара.

СОДЕРЖАНИЕ

1. Назначение 4
2. Правила техники безопасности 4
3. Технические характеристики 6
4. Комплектация 7
5. Описание конструкции 8
6. Подготовка к работе 9
7. Эксплуатация 13
8. Техническое обслуживание 15
9. Возможные неисправности и методы их устранения 15
10. Транспортировка и хранение.....16
11. Утилизация.....16
12. Срок службы 16
13. Данные о производителе, импортере и сертификате/декларации и дате производства 16
14. Гарантийные обязательства 16

1. НАЗНАЧЕНИЕ

Перфоратор предназначен для бурения отверстий, штробления пазов, разрушения твердых материалов, таких как кирпич, бетон, природный и искусственный камень и т.п.

В качестве рабочих насадок в перфораторе могут использоваться бур, пика, зубило, коронка. Рабочие насадки для перфоратора имеют специальный хвостовик. Существует несколько типов хвостовиков. Для каждого перфоратора подходит только определенный тип хвостовика. Тип хвостовика для данной модели перфоратора указан в технических характеристиках (табл. 1).

2. ПРАВИЛА ТЕХНИКИ БЕЗОПАСНОСТИ

Рабочее место:

- Рабочее место должно быть чистым и хорошо освещенным. Загрязненное рабочее место и недостаточная освещенность могут стать причиной травмы.
- Не работайте с инструментом в помещении с повышенной взрывоопасностью, рядом с легко воспламеняющимися жидкостями, газами и пылью. Электроинструмент при работе создает искры, которые могут привести к воспламенению взрывоопасной пыли или газов.
- Не допускайте к месту работы детей, посторонних лиц и животных.
- Не отвлекайтесь во время работы с инструментом.

Электробезопасность:

- Вилка электроинструмента должна соответствовать сетевой розетке. Убедитесь, что напряжение инструмента соответствует напряжению в электрической сети.
- Не подвергайте инструмент воздействию дождя или влаги. Влажный инструмент повышает риск поражения электрическим током.
- Не вытаскивайте вилку инструмента из розетки, дергая за шнур питания, и не переносите инструмент, держа его за шнур питания, это приведет к его повреждению.
- Следите, чтобы электрокабель не был запутан. Не располагайте электрокабель вблизи нагревательных приборов, острых краев, масла и движущихся деталей, которые могут привести к его повреждению.
- При использовании электроинструмента вне помещения используйте соответствующий удлинитель, подходящий для этих целей.
- При использовании электроинструмента в местах с повышенной влажностью подключайте его к сети питания через устройство защитного отключения (максимальный ток утечки 30мА) соответствующего номинала.

Личная безопасность:

- Не работайте с электроинструментом в состоянии усталости, алкогольного опьянения или после приема лекарственных препаратов, снижающих концентрацию внимания.

- Используйте средства индивидуальной защиты (очки, наушники, респиратор, защитная обувь и одежда).

- Не допускайте случайного включения инструмента. Перед включением электроинструмента в сеть или перед подсоединением аккумулятора убедитесь, что переключатель инструмента находится в выключенном положении.

- Перед включением электроинструмента в сеть питания снимите с него все регулировочные инструменты и гаечные ключи. Оставшиеся на инструменте регулировочный инструмент и гаечные ключи при включении инструмента могут привести к травмам.

- При работе с электроинструментом сохраняйте устойчивое положение. При использовании стремянки (лестницы) убедитесь в ее надежном закреплении. При возможности работайте с помощником, который сможет Вас подстраховать.

- Одевайтесь соответствующим образом. Не надевайте свободную одежду или украшения. Ваши волосы, одежда и перчатки должны находиться на безопасном расстоянии от вращающихся частей инструмента.

- Если в инструменте предусмотрены устройства для подключения пылесборника, используйте их. Это поможет снизить риск получения травмы, связанный с повышенным пылеобразованием, а также увеличит точность при работе с электроинструментом.

Дополнительные правила техники безопасности при работе с перфоратором:

- Пользуйтесь средствами защиты органов слуха. Воздействие шума может привести к потере слуха.

- Пользуйтесь вспомогательными рукоятками, входящими в комплект поставки инструмента. Потеря контроля может привести к травме.

- Держите инструменты за изолированные захватные поверхности при выполнении действий, при которых режущий инструмент может коснуться скрытой проводки или собственного шнура. При контакте с проводом, находящимся «под напряжением», незащищенные металлические части инструмента тоже будут «под напряжением» и приведут к поражению оператора электрическим током.

- Надевайте каску (предохранительный шлем), защитные очки и/или защитную маску. Также настоятельно рекомендуется надевать защитный респиратор и перчатки с толстыми подкладками.

- Перед работой убедитесь в надёжности крепления биты.

- При обычной эксплуатации инструмент может вибрировать. Винты могут раскрутиться, что приведет к поломке или несчастному случаю. Перед эксплуатацией тщательно проверяйте затяжку винтов.

- В холодную погоду, или если инструмент не эксплуатировался в течение длительного периода времени, дайте инструменту время для прогрева без нагрузки

перед работой с ним. Это размягчит смазку. Без надлежащего прогрева ударное действие будет затруднено.

- Всегда следите за тем, чтобы обеспечить хорошую опору для ног. При использовании инструмента в высоком месте убедитесь, что под Вами никого нет.
- Держите инструмент крепко обеими руками.
- Держите руки подальше от подвижных частей.

ВНИМАНИЕ!

Не вносите изменения в конструкцию изделия. Производитель и поставщик снимает с себя ответственность за возникшие в результате этого последствия (травмы и повреждения изделия). Выход из строя устройства при внесении изменений в его конструкцию не является гарантийным случаем.

ВНИМАНИЕ!

Использование устройства в любых других целях, не предусмотренных настоящим паспортом, является нарушением условий безопасной эксплуатации и прекращает действие гарантийных обязательств поставщика. Производитель и поставщик не несут ответственности за повреждения, возникшие вследствие использования устройства не по назначению. Выход из строя устройства при его использовании не по назначению не является гарантийным случаем.

Критерии предельного состояния

Внимание! При возникновении посторонних шумов при работе электроинструмента, повреждений изоляции электрокабеля, механических повреждений корпуса необходимо немедленно выключить электроинструмент и обратиться в авторизированный сервисный центр для устранения неисправностей.

3. ТЕХНИЧЕСКИЕ ХАРАКТЕРИСТИКИ

Таблица 1

Параметры		**П 240РЭМ**	**П 280РЭМ**
Код		**Е2205.043.ХХ**	**Е2205.044.ХХ**
Мощность, Вт		600	800
Максимальный диаметр оснастки, мм	Бетон (коронка)	-	65
	Бетон (бур)	20	26
	Сталь	13	13
	Дерево	30	30
Энергия удара, Дж		1,7	2,8
Количество режимов		3	3

Скорость вращения на холостом ходу (об/мин)	0-2000	0-1300
Частота ударов, уд/мин	0-5900	0-5900
Тип хвостовика	SDS-Plus	SDS-Plus
Напряжение сети, В	230	230
Номинальная частота сети, Гц	50	50
Габаритные размеры, мм	325×88×210	375×86×215
Масса, кг	2,7	3,2

4. КОМПЛЕКТАЦИЯ

Таблица 2

Модель	**П 240РЭМ**	**П 280РЭМ**
Код	**E2205.043.01**	**E2205.044.01**
Перфоратор	1	1
Рукоятка дополнительная	1	1
Ограничитель глубины	1	1
Патрон ЗВП	1	1
Адаптер патрона	1	1
Ключ патрона	1	1
Бур	3	3
Зубило плоское	-	1
Зубило пикообразное	-	1
Кейс	1	1
Паспорт	1	1

Примечание! Комплект поставки может быть изменен без предварительного уведомления.

Внимание! На дополнительные расходные аксессуары, поставляемые в комплекте (буры, зубила, патроны, ключи, адаптеры, ограничители т.д.) гарантийные обязательства не распространяются. Данные аксессуары обмену и возврату не подлежат.

5. ОПИСАНИЕ КОНСТРУКЦИИ

П 240РЭМ

П 280РЭМ

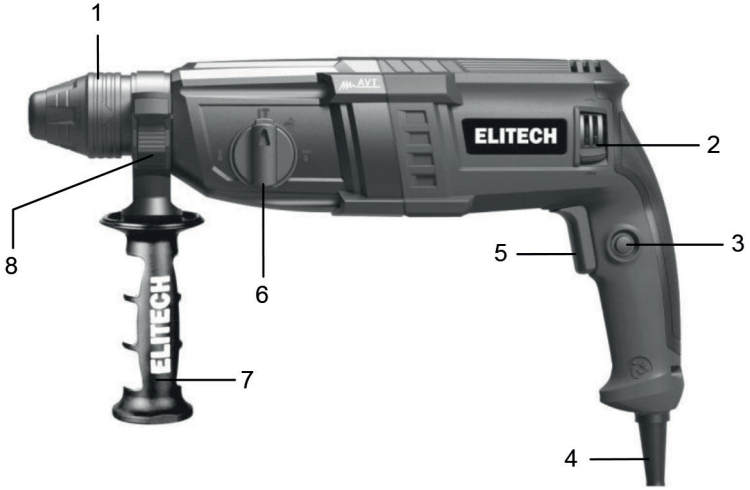

Рис. 1

1 – патрон SDS-Plus
2 – переключатель реверса
3 – кнопка фиксатора выключателя
4 – электрокабель питания
5 – выключатель
6 – переключатель режимов работы
7 – дополнительная рукоятка
8 – фиксатор ограничителя глубины сверления

6. ПОДГОТОВКА К РАБОТЕ

Внимание! Перед настройкой перфоратора отключите его от электросети.

Установка дополнительной рукоятки

Перед работой всегда устанавливайте дополнительную рукоятку на перфоратор и держите перфоратор крепко обеими руками. Дополнительная рукоятка 3 (Рис 2.) вращается относительно обеих сторон, что позволяет легко держать перфоратор в любом положении.

Для изменения положения дополнительной рукоятки ослабьте ее «против часовой стрелки» (Рис. 2). Поверните рукоятку до желаемой позиции, совместив паз рукоятки с риской. Затяните рукоять «по часовой стрелке».

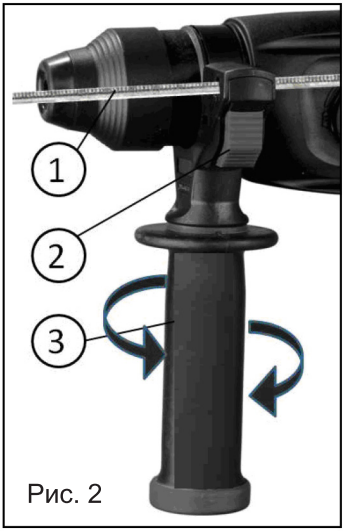

Рис. 2

Ограничитель глубины сверления

Ограничитель глубины сверления 1, (рис. 2) используется для сверления отверстий заданной глубины. Для установки нужной глубины сверления нажмите кнопку фиксации 2, (рис. 2) и вставьте ограничитель глубины 1 (рис 2.) в отверстие. Выставите требуемую глубина сверления и отпустите кнопку фиксации.

Выключатель

Внимание! Перед включением инструмента всегда проверяйте работоспособность выключателя, после отпускания он должен легко возвращаться в положение «Выключено».

Чтобы включить инструмент, нажмите на выключатель 2 (Рис.3). Скорость вращения может плавно изменяться в зависимости от давления, приложенного к выключателю. Чем больше давление, тем выше обороты двигателя. Для выключения перфоратора отпустите выключатель.

Для продолжительных действий нажмите на выключатель 2 (Рис. 3), а затем нажмите кнопку фиксатора выключателя 3 (Рис. 3,). Для выключения режима продолжительного действия, нажмите на выключатель до упора и отпустите его.

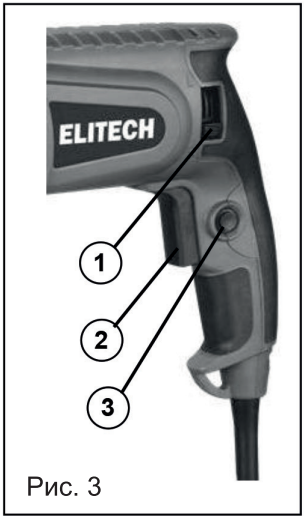

Рис. 3

1 – переключатель реверса
2 – выключатель
3 – кнопка фиксации выключателя

Переключатель реверса

Данный инструмент имеет реверсивный переключатель 1 (рис. 3) для изменения направления вращения.

Переведите рычаг реверсивного переключателя в нижнее положение для вращения против часовой стрелки или в верхнее положение для вращения по часовой стрелки.

Внимание! Запрещается переключать направление вращения при нажатом выключателе.

Внимание!

- Перед работой всегда проверяйте направление вращения.
- Пользуйтесь реверсивным переключателем только после полной остановки инструмента.
- Изменение направления вращения до полной остановки двигателя может привести к его повреждению.

Примечание:

Движение против часовой стрелки (реверсивный ход) имеет меньшее количеством оборотов по сравнению с рабочим ходом, во избежание кругового искрения коллектора ротора и интенсивного износа электро-щеток.

Установка/удаления бура

Перед установкой бура тщательно очистите и смажьте его хвостовик смазкой для буров (Рис 4).

Вставьте бур в патрон. Поворачивая бур, надавите на него до зацепления с патроном (Рис. 5). После установки убедитесь в надежности закрепления бура, пытаясь вытянуть его из патрона. Для извлечения бура потяните крышку патрона к основанию и вытащите бур (Рис 6).

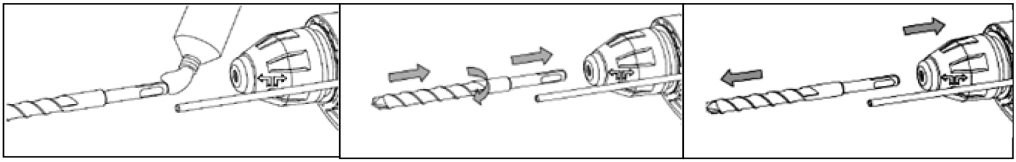

Рис. 4 Рис. 5 Рис. 6

Примечание: Рекомендованная смазка для буров:
Смазка для буров Elitech (60гр), код: 2006.000100
Смазка для буров Elitech (125гр), код: 2006.000200

Переключатель режима работы

Переключатель режима работы имеет 4 положения (Рис. 7).

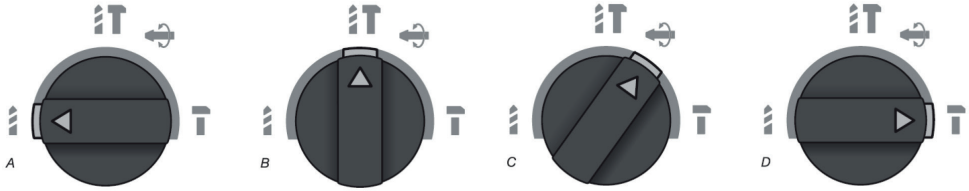

– режим сверление (A)

– режим сверление с ударом (B)

– режим настройки зубила (C)

– режим отбойного молотка (D)

E – кнопка блокировки переключателя

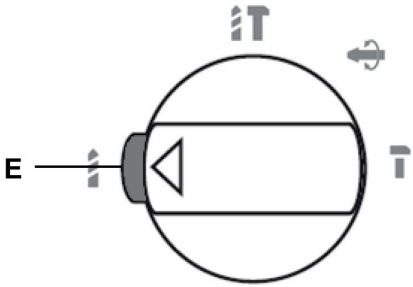

Рис. 7

Внимание! Выключите перфоратор и дождитесь остановки вращения патрона перед переключением режима работы.

Для переключения режимов работы нажмите на кнопку блокировки переключателя E (рис. 7) и поверните, не отпуская кнопки, переключатель в необходимое положение. Только потом отпустите кнопку блокировки переключателя.

Внимание! Перед включением перфоратора убедитесь в том, что переключатель находится точно в одном из 4 положений. Если он находится между ними, включение перфоратора может привести к повреждению перфоратора.

Во время работы перфоратора не пытайтесь повернуть переключатель режимов работы, так как это приведет к поломке перфоратора.

Внимание! Работать перфоратором можно в одном из трех положений (сверление, сверление с ударом, отбойный молоток). Положение настройки зубила служит только для изменения положения зубила.

Ограничитель глубины сверления

Ограничитель глубины сверления (рис.8) используется для сверления отверстий заданной глубины. Для установки ограничителя глубины сверления нажмите на фиксатор и вставьте ограничитель глубины в отверстие на дополнительной рукоятке. Выставите требуемую глубину сверления и отпустите фиксатор.

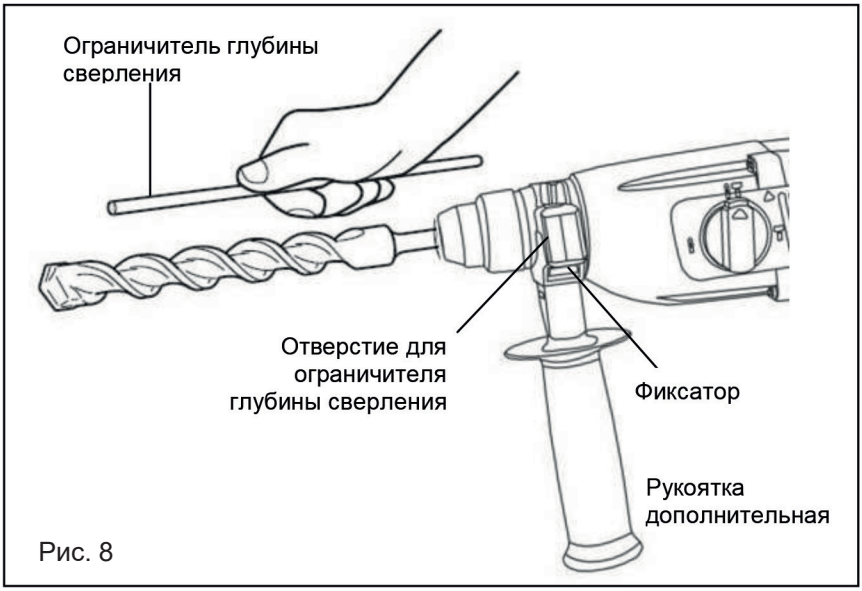

Рис. 8

Адаптер для установки патрона ЗВП

Для установки на перфоратор стандартного патрона ЗВП необходимо использовать адаптер 1 (рис. 9) с патрона SDS-Plus на стандартный патрон ЗВП.

Адаптер имеет хвостовик для патрона SDS-Plus.

Внимание! Патрон ЗВП предназначен для работы перфоратора в режиме сверления.

После установки патрона ЗВП переведите переключатель режимов работы перфоратора в режим «сверление».

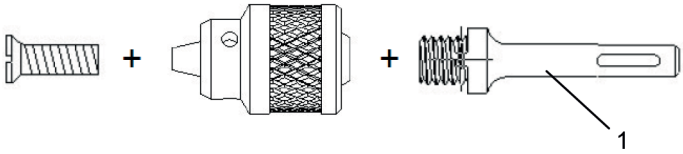

Рис. 9

7. ЭКСПЛУАТАЦИЯ

7.1. Режим сверление с ударом

Для сверления в бетоне, кирпиче и в других подобных материалах установите переключатель режимов работы в положение «B» (рис. 7). Для этих работ используйте буры с твердосплавными наконечниками.

Расположите бур в месте, выбранном для сверления, и нажмите на курковый выключатель.

Не прикладывайте силу к перфоратору. Легкое давление дает наилучший результат. Крепко держите перфоратор и не позволяйте ему соскальзывать с намеченной точки.

Когда отверстие станет наполняться пылью и крошками, не прикладывайте дополнительного давления, а наоборот, на холостом ходу частично выньте бур из отверстия. Повторив эту операцию несколько раз, Вы очистите отверстие от частиц и крошек, что позволит Вам продолжить эффективное сверление.

Внимание! Очень большая и неожиданная сила вращения, приложенная к перфоратору, может возникнуть при засорении канала частицами или при попадании бура на арматурный прут. Поэтому всегда пользуйтесь дополнительной боковой ручкой, крепко удерживая перфоратор во время сверления за обе рукоятки. Не выполнение этого требования ведет к потере управления перфоратором, что может вызвать серьезные травмы.

Предохранительная муфта

Предохранительная муфта включится с характерным треском, когда перфоратор достигнет определенного чрезмерного момента вращения. Когда это произойдет, бур перестанет вращаться.

Внимание! Как только муфта сработает, немедленно выключите машину. Это действие способствует наименьшему износу кулачков предохранительной муфты.

7.2. Режим отбойного молотка

Для отслаивания, скалывания и других отбойных работ установите переключатель режимов работы в положение «D» (рис. 7).

В режиме отбойный молоток используется насадка зубило.

Держите перфоратор крепко двумя руками. Включите перфоратор и прикладывайте легкое усилие для удержания перфоратора в выбранном для удара месте. Сильно давить на перфоратор нет необходимости, так как это не даст лучших результатов.

ВИМАНИЕ! Режим отбойного молотка в перфораторе не является основным режимом работы. В данном режиме работы смазка в стволе перфоратора прекращает распределяться по рабочим трущимся поверхностям ударного механизма, что приводит к перегреву и заклиниванию ударного механизма (срабатыванию тепловой защиты при наличии). Работа в режиме отбойного молотка на перфораторе допускается в течение не более 5 минут. Далее необходимо включить перфоратор в режим сверления с ударом для распределения смазки.

7.3. Режим настройки зубила (при режиме отбойного молотка)

Резец зубила может быть установлен в нескольких положениях.

Для изменения положения резца зубила установите переключатель режимов работы в положение «C» (рис. 7). Поверните резец зубила в нужное положение.

Затем установите переключатель режимов работы обратно в положение «D».

7.4. Режим сверления

Данный режим предполагает сверление не более 30%. от общего рабочего времени перфоратора т.к. не является его основной функцией!

Для сверления отверстий без удара установите переключатель режимов работы в положение A (рис. 7).

Сверление в дереве

При сверлении в дереве наилучшие результаты достигаются при использовании сверл для дерева, снабженных направляющим винтом. Направляющий винт упрощает сверление, удерживая сверло в обрабатываемой детали.

Сверление в металле

Для предотвращения скольжения сверла при начале сверления, сделайте углубление с помощью кернера и молотка в точке сверления. Вставьте острие сверла в выемку и начните сверлить. При сверлении металлов используйте смазку для резки. Исключение составляют чугун и латунь, которые надо сверлить насухо.

Внимание!

Чрезмерное нажатие на инструмент не ускорит сверление. На самом деле, чрезмерное давление только повредит наконечник сверла, снизит производительность инструмента и сократит срок его службы. Когда просверливаемое отверстие становится сквозным, на инструмент/сверло воздействует значительная сила. Крепко удерживайте инструмент и будьте осторожны, когда сверло начинает проходить сквозь обрабатываемую деталь.

Всегда закрепляйте небольшие обрабатываемые детали в тисках или подобном зажимном устройстве.

Если инструмент эксплуатируется непрерывно, периодически делайте перерывы между работой на 15 минут, это позволит избежать перегрева инструмента и его поломки.

8. ТЕХНИЧЕСКОЕ ОБСЛУЖИВАНИЕ

Внимание! Перед техническим обслуживанием проверяйте, что электроинструмент отключен от электросети.

- Каждый раз по окончании работы рекомендуется очищать корпус инструмента и вентиляционные отверстия от грязи и пыли мягкой тканью или салфеткой. Устойчивые загрязнения рекомендуется устранять при помощи мягкой ткани, смоченной в мыльной воде. Недопустимо использовать для устранения загрязнений растворители: бензин, спирт и т.п. Применение растворителей может привести к повреждению корпуса инструмента.

- Для обеспечения безопасности и надежности инструмента, ремонт или регулировку необходимо производить в специализированных сервисных центрах. Адреса сервисных центров указаны на обратной стороне гарантийного талона.

9. ВОЗМОЖНЫЕ НЕИСПРАВНОСТИ И МЕТОДЫ ИХ УСТРАНЕНИЯ

Таблица 3

Неисправность	Возможная причина	Действия по устранению
Электродвигатель перегружается (перегревается).	1. Слишком большие обороты двигателя, несовместимые с данным диаметром бура/коронки. 2. Слишком большой диаметр бура/коронки. 3. Сломались твердосплавные напайки бура/коронки.	1. Уменьшите обороты двигателя. 2. Не превышайте максимальный диаметр бура для данной модели перфоратора. 3. Замените бур/коронку.
Электродвигатель работает, но бур не крутиться.	Не до конца переключен переключатель выбора режимов работы.	Установите переключатель режимов работы в нужное положение до упора.
Электродвигатель не запускается.	1. Питание не поступает, так как сетевой выключатель разомкнут 2. Неисправный выключатель 3. Отсутствует напряжение в электросети.	1. Включите сетевой выключатель. 2. Обратитесь в сервисный центр. 3. Проверьте напряжение в электросети.

10. ТРАНСПОРТИРОВКА И ХРАНЕНИЕ

Транспортировка

Электроинструмент в упаковке изготовителя можно транспортировать всеми видами крытого транспорта при температуре воздуха от - 50°С до + 50°С и относительной влажности до 80% (при температуре +25°С) в соответствии с правилами перевозки грузов, действующих на данном виде транспорта.

Хранение

Электроинструмент должен храниться в упаковке изготовителя в отапливаемом вентилируемом помещении при температуре от +5°С до +40°С и относительной влажности до 80% (при температуре +25°С).

11. УТИЛИЗАЦИЯ

Не выбрасывайте электроинструмент и его компоненты вместе с бытовым мусором. Утилизируйте электроинструмент согласно действующим правилам по утилизации промышленных отходов.

12. СРОК СЛУЖБЫ

Изделие относится к бытовому классу. Срок службы 5 лет.

13. ДАННЫЕ О ПРОИЗВОДИТЕЛЕ, ИМПОРТЁРЕ И СЕРТИФИКАТЕ / ДЕКЛАРАЦИИ И ДАТЕ ПРОИЗВОДСТВА

Данные о производителе, импортёре, а также данные об официальном представителе и информация о сертификате находятся в приложении №1 к Паспорту изделия.

14. ГАРАНТИЙНЫЕ ОБЯЗАТЕЛЬСТВА

Гарантийный срок на изделие составляет 24 месяца с момента продажи Потребителю.

Срок службы изделия и комплектующих устанавливается производителем и указан в Паспорте.

В течение гарантийного срока покупатель имеет право на бесплатное устранение неисправностей, которые явились следствием производственных дефектов. Ремонт и экспертиза товара, при обнаружении недостатка, производится только в

авторизованных сервисных центрах, актуальный перечень которых можно найти на сайте elitech.ru.

Гарантийный ремонт производится по предъявлению документа приобретения и гарантийного талона, а при отсутствии - срок начала гарантии исчисляется со дня изготовления изделия.

Заменяемые по гарантии детали переходят в собственность мастерской.

Гарантийное обслуживание не распространяется на изделия, недостатки которых возникли вследствие:

• нарушения условий и правил эксплуатации, хранения и/или транспортировки изделия, а также при отсутствии или частичном отсутствии или повреждении маркировочного шильдика и/или серийного номера изделия;

• эксплуатации изделия с признаками неисправности (повышенный шум, вибрация, сильный нагрев, неравномерное вращение, потеря мощности, снижение оборотов, сильное искрение, запах гари, нехарактерный выхлоп);

• механических повреждений (трещин, сколов, вмятин, деформаций и т.д.);

• повреждений, вызванных воздействием агрессивных сред, высоких температур или иных внешних факторов, при коррозии металлических частей;

• повреждений, вызванных сильным внутренним или внешним загрязнением, попаданием в изделие инородных предметов и жидкостей, материалов и веществ, засорением вентиляционных каналов (отверстий), масляных каналов, а также повреждений, наступивших вследствие перегрева, неправильного хранения, ненадлежащего ухода;

• естественного износа упорных, трущихся, передаточных деталей и материалов;

• вмешательства в работу или повреждения счётчика моточасов;

• перегрузки или неправильной эксплуатации. К безусловным признакам перегрузки изделия относятся (но не ограничиваясь): появление цветов побежалости, одновременный выход из строя сопряжённых или последовательных деталей, например ротора и статора, выход из строя шестерни редуктора и якоря, первичной обмотки трансформатора, деформация или оплавление деталей, узлов изделия, или проводов электродвигателя под действием высокой температуры, а также вследствие несоответствия параметров электросети указанному в таблице номиналов для данного изделия;

• выхода из строя сменных приспособлений (звёздочек, цепей, шин, форсунок, дисков, ножей кусторезов, газонокосилок и триммеров, лески и триммерных головок, защитных кожухов, аккумуляторов, свечей зажигания, топливных и воздушных фильтров, ремней, пилок, звёздочек, цанг, сварочных наконечников, шлангов, пистолетов и насадок для моек высокого давления, элементов натяжения и крепления (болтов, гаек, фланцев), воздушных фильтров и т.п.), а также неисправности изделия, вызванные этими видами износа;

• несоблюдения требований к составу и качеству топливной смеси, повлекшего выход из строя поршневой группы (залегание поршневого кольца и/или на-

личие царапин и задиров на внутренней поверхности цилиндра и поверхности поршня, разрушение или оплавление опорных подшипников шатуна и поршневого пальца);

• недостаточного количества масла или не соответствия типа масла в картере у компрессоров, 4-тактных двигателей (наличие царапин и задиров на шатуне, коленвале, даже при наличии датчика уровня масла);

• выхода из строя расходных и быстроизнашивающихся деталей, сменных приспособлений и комплектующих (стартеры, приводные шестерни, направляющие ролики, приводные ремни, колёса, резиновые амортизаторы, уплотнители, сальники, лента тормоза, защитные кожухи, поджигающие электроды, термопары, сцепления, смазка, угольные щётки, ведущие звёздочки, сварочная горелка (сопла, наконечники и направляющие каналы), стволы, клапана моек высокого давления, и т. п.), а также на неисправности изделия, вызванные этими видами износа;

• вмешательства с повреждением шлицев крепёжных элементов, пломб, защитных стикеров и т.п.

Гарантия не распространяется:

• На изделие, в конструкцию которого были внесены изменения и дополнения;

• На изделия бытового назначения, используемые для предпринимательской деятельности или в профессиональных, промышленных целях (согласно назначению в руководстве по эксплуатации);

• На профилактическое и техническое обслуживание изделия (смазку, промывку, чистку, регулировку и т.д.);

• Неисправности изделия, возникшие вследствие использования принадлежностей, сопутствующих и запасных частей, которые не являются оригинальными.

ВНИМАНИЕ!

Доставка изделия в сервисный центр осуществляется силами покупателя и за его счёт.

ELITECH

ГАРАНТИЙНЫЙ ТАЛОН

Наименование изделия:_____

Модель:_____

Артикул модели:_____

Дата выпуска: _____

Серийный номер: _____

Дата продажи: _____

Штамп торговой организации:

С условиями гарантийного обслуживания ознакомлен.
Претензий по внешнему виду товара и комплекту поставки не имею.

_____ (Подпись покупателя)

ОТРЫВНОЙ ТАЛОН №_____
(*заполняется сервисным центром*)

Дата приемки_____

Сервисный центр_____

Номер заказ-наряда_____

Дата выдачи_____

Подпись клиента_____

Штамп сервисного центра

ОТРЫВНОЙ ТАЛОН №_____
(*заполняется сервисным центром*)

Дата приемки_____

Сервисный центр_____

Номер заказ-наряда_____

Дата выдачи_____

Подпись клиента_____

Штамп сервисного центра

ОТРЫВНОЙ ТАЛОН №_____
(*заполняется сервисным центром*)

Дата приемки_____

Сервисный центр_____

Номер заказ-наряда_____

Дата выдачи_____

Подпись клиента_____

Штамп сервисного центра